საქართველოს მთავრობის

დადგენილება №151

2025 წლის 14 მაისი

ქ. თბილისი

„ტექნიკური რეგლამენტის – საყოფაცხოვრებო სივრცის გამათბობლის ენერგოეტიკეტირების წესის დამტკიცების შესახებ“ საქართველოს მთავრობის 2024 წლის 3 ოქტომბრის №330 დადგენილებაში ცვლილების შეტანის თაობაზე

მუხლი 1

„ნორმატიული აქტების შესახებ“ საქართველოს ორგანული კანონის მე-20 მუხლის მე-4 პუნქტის საფუძველზე, „ტექნიკური რეგლამენტის – საყოფაცხოვრებო სივრცის გამათბობლის ენერგოეტიკეტირების წესის დამტკიცების შესახებ“ საქართველოს მთავრობის 2024 წლის 3 ოქტომბრის №330 დადგენილებაში (www.matsne.gov.ge, 07/10/2024, 300160070.10.003.024725) შეტანილ იქნეს ცვლილება და დადგენილებით დამტკიცებულ „ტექნიკურ რეგლამენტში – საყოფაცხოვრებო სივრცის გამათბობლის ენერგოეტიკეტირების წესში“ დანართი II ჩამოყალიბდეს თანდართული რედაქციით.

მუხლი 2

დადგენილება ამოქმედდეს გამოქვეყნებისთანავე.

პრემიერ-მინისტრი **ირაკლი კობახიძე**

დანართი II. ეტიკეტი

1. საყოფაცხოვრებო სივრცის გამათბობლის ეტიკეტი

ა) ეტიკეტზე დატანილი უნდა იყოს შემდეგი ინფორმაცია ქართულ ენაზე:

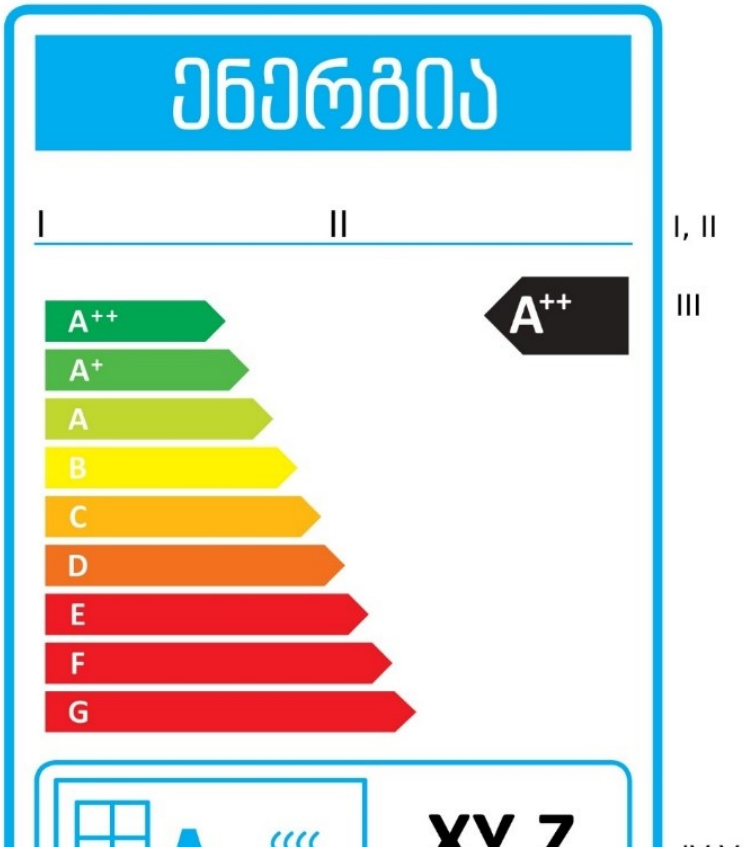

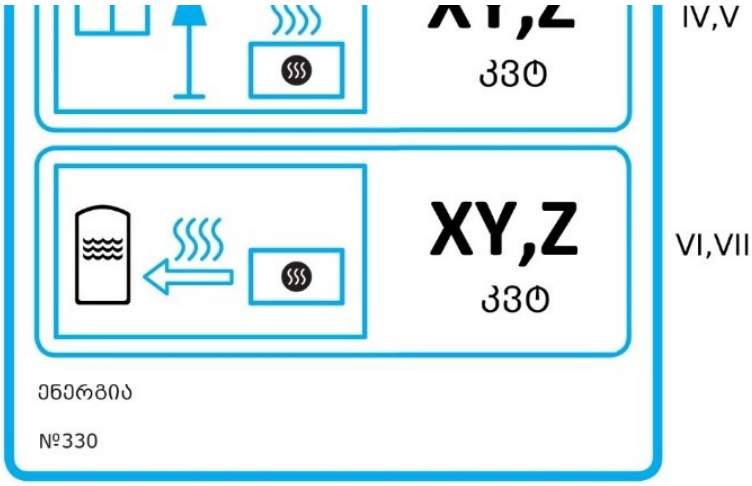

I – მიმწოდებლის სახელწოდება ან სავაჭრო ნიშანი;

II – მიმწოდებლის მიერ მინიჭებული მოდელის იდენტიფიკატორი;

III – ენერგოეფექტურობის კლასი, I დანართის შესაბამისად; ისრის თავი, რომელიც შეიცავს კონკრეტული საყოფაცხოვრებო სივრცის გამათბობლის ენერგოეფექტურობის კლასს, განთავსდება იმავე სიმაღლეზე, რაზეც შესაბამისი ენერგოეფექტურობის კლასის ისრის თავი;

IV – პირდაპირი სითბოს მოცულობის აღმნიშვნელი სიმბოლო;

V – პირდაპირი სითბოს მოცულობა გამოხატული კვტ-ში, რომელიც უახლოეს მეათედამდეა დამრგვალებული;

VI – საყოფაცხოვრებო სივრცის გამათბობლისთვის, სითბოს გადაცემით სითხეში, არაპირდაპირი სითბოს მოცულობის აღმნიშვნელი სიმბოლო;

VII – საყოფაცხოვრებო სივრცის გამათბობლისთვის, სითბოს გადაცემით სითხეში, არაპირდაპირი სითბოს მოცულობა გამოხატული კვტ-ში, რომელიც უახლოეს მეათედამდეა დამრგვალებული;

ბ) საყოფაცხოვრებო სივრცის გამათბობლის ეტიკეტის დიზაინი უნდა შეესაბამებოდეს ამ დანართის მე-2 პუნქტს.

2. საყოფაცხოვრებო სივრცის გამათბობლის ეტიკეტს უნდა ჰქონდეს შემდეგი დიზაინი:

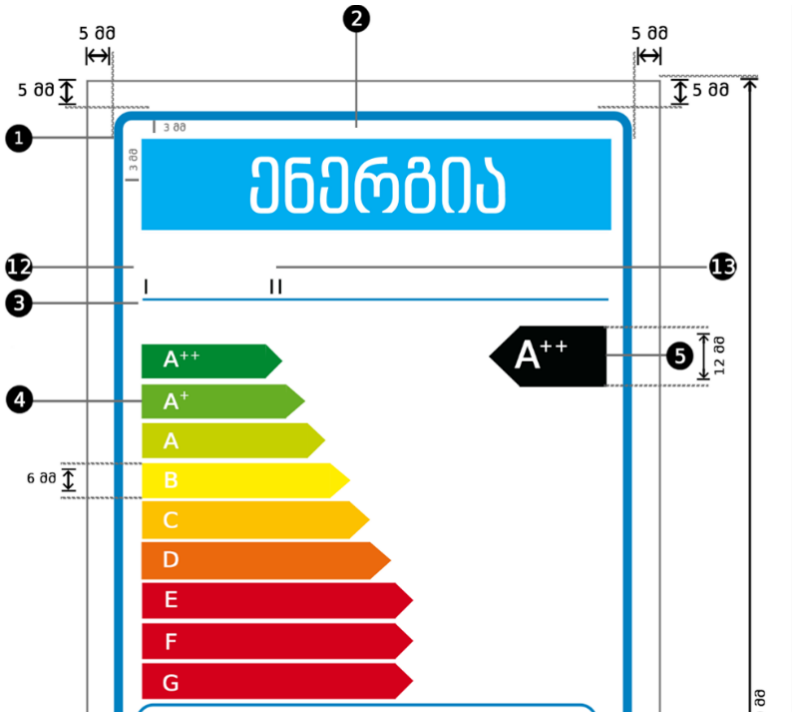

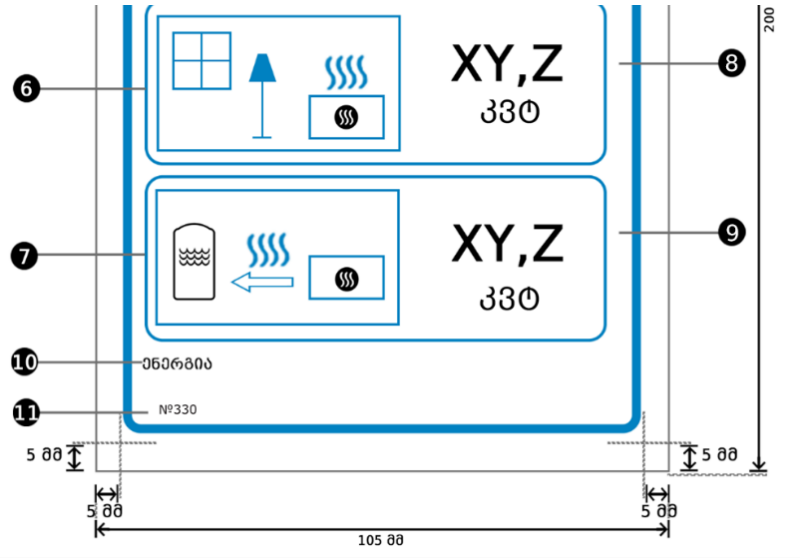

ამასთან:

ა) ეტიკეტი უნდა იყოს სულ არანაკლებ 105 მმ სიგანის და 200 მმ სიმაღლის. როდესაც ეტიკეტი დაბეჭდილია უფრო დიდი ფორმატით, მისი შინაარსი მაინც უნდა დარჩეს ზემოთ მოცემული სპეციფიკაციების პროპორციული;

ბ) ფონი უნდა იყოს თეთრი;

გ) ფერები უნდა იყოს — ფირუზისფერი, მეწამული, ყვითელი და შავი (CMYK), შემდეგი ნიმუშით: 00-70-X-00: 0 % ფირუზისფერი, 70 % მეწამული, 100 % ყვითელი, 0 % შავი;

დ) ეტიკეტი უნდა აკმაყოფილებდეს ყველა ქვემოთ ჩამოთვლილ მოთხოვნას:

ეტიკეტის კიდეები: 4 pt– ფერი: ფირუზისფერი 100% – მრგვალი კუთხეები: 3.5 მმ.

ენერგიის შესახებ ეტიკეტი: ფერი: X-00-00-00. პიქტოგრამა, როგორც სურათზეა ნაჩვენები ენერგიის ეტიკეტი: სიგანე: 86 მმ, სიმაღლე: 17 მმ.

ქველოგოების კიდე: 1 pt – ფერი: ფირუზისფერი 100% – სიგრძე: 86 მმ.

ენერგიის კლასების სკალა:

- ისარი – სიმაღლე: 6 მმ, დაშორება: 1.3 მმ – ფერები:

- უმაღლესი კლასი: X-00-X-00,
- მეორე კლასი: 70-00-X-00,
- მესამე კლასი 30-00-X-00,
- მეოთხე კლასი: 00-00-X-00,
- მეხუთე კლასი: 00-30-X-00,
- მეექვსე კლასი: 00-70-X-00,

- მეშვიდე კლასი: 00-X-X-00,
- მერვე კლასი: 00-X-X-00,
- ბოლო კლასი: 00- X – X -00.
- ტექსტი: „Calibri“, მუქი, შრიფტის ზომა 14 pt, დიდი ლათინური ასოები, თეთრი; „+“ სიმბოლოები: თეთრი, ასოს თავში სიმბოლო უნდა იყოს განთავსებული ერთ ხაზზე.

ენერგოეფექტურობის კლასი:

- ისარი: სიგანე: 22 მმ X სიმაღლე 12 მმ, 100 % შავი.
- ტექსტი: „Calibri“, მუქი, შრიფტის ზომა 24 pt, დიდი ლათინური ასოები, თეთრი; „+“ სიმბოლოები: თეთრი, ასოს თავში სიმბოლო უნდა იყოს განთავსებული ერთ ხაზზე.

პირდაპირი გათბობის ფუნქცია:

- პიქტოგრამა, როგორც სურათზეა ნაჩვენები.
- კიდეები: 2 pt, ფერი: ფირუზისფერი 100%, მრგვალი კუთხეები: 3.5 მმ.

ასეთი არსებობის შემთხვევაში, არაპირდაპირი გათბობის ფუნქცია:

- პიქტოგრამა, როგორც სურათზეა ნაჩვენები.
- კიდე: 2 pt, ფერი: ფირუზისფერი 100%, მრგვალი კუთხეები: 3.5 მმ.

პირდაპირი გათბობის ნომინალური მოცულობა:

- კიდე: 2 pt, ფერი: ფირუზისფერი 100%, მრგვალი კუთხეები: 3.5 მმ.
- მნიშვნელობა „XY,Z”: Calibri“, მუქი , შრიფტის ზომა 34 pt, 100% შავი.
- ტექსტი „კვტ“: „BPG Mrgvlovani Caps 2010“, ჩვეულებრივი შრიფტის ზომა 18 pt, 100% შავი.

ასეთი არსებობის შემთხვევაში, არაპირდაპირი გათბობის ნომინალური სიმძლავრე:

- კიდე: 2 pt, ფერი: ფირუზისფერი 100%, მრგვალი კუთხეები: 3.5 მმ.
- მნიშვნელობა „XY,Z”: Calibri“, მუქი, შრიფტის ზომა 34 pt, 100% შავი.
- ტექსტი „კვტ“: „BPG Mrgvlovani Caps 2010“, ჩვეულებრივი შრიფტის ზომა 18 pt, 100% შავი.

ენერგია:

- ტექსტი: „BPG Mrgvlovani Caps 2010“, ჩვეულებრივი შრიფტის ზომა 8 pt, 100% შავი.

რეგლამენტის ნომერი:

- ტექსტი: „Verdana“, მუქი, შრიფტის ზომა 10 pt, 100% შავი.

მიმწოდებლის სახელი ან სავაჭრო ნიშანი.

მიმწოდებლის მოდელის იდენტიფიკატორი.

- მიმწოდებლის სახელწოდება ან სავაჭრო ნიშანი და მოდელის იდენტიფიკატორი უნდა განთავსდეს 86 X 12 მმ ფორმატში.