საქართველოს მთავრობის

დადგენილება №110

2024 წლის 28 მარტი

ქ. თბილისი

„სატრანსპორტო საშუალებათა რეგისტრაციის ნომრის (სახელმწიფო სანომრე ნიშნები), შიდა ტრანზიტის, ტრანზიტული ნომრისა და „TEST“ ნომრის ნიმუშის დამტკიცების შესახებ“ საქართველოს მთავრობის 2014 წლის 8 აპრილის №278 დადგენილებაში ცვლილების შეტანის თაობაზე“ საქართველოს მთავრობის 2023 წლის 18 აგვისტოს №318 დადგენილებაში ცვლილების შეტანის შესახებ

მუხლი 1

„ნორმატიული აქტების შესახებ“ საქართველოს ორგანული კანონის მე-20 მუხლის მე-4 პუნქტის შესაბამისად, „სატრანსპორტო საშუალებათა რეგისტრაციის ნომრის (სახელმწიფო სანომრე ნიშნები), შიდა ტრანზიტის, ტრანზიტული ნომრისა და „TEST“ ნომრის ნიმუშის დამტკიცების შესახებ“ საქართველოს მთავრობის 2014 წლის 8 აპრილის №278 დადგენილებაში ცვლილების შეტანის თაობაზე“ საქართველოს მთავრობის 2023 წლის 18 აგვისტოს №318 დადგენილებაში (www.matsne.gov.ge, 21/08/2023, 310150000.10.003.024152) შეტანილ იქნეს ცვლილება და დადგენილებით დამტკიცებული:

1. დანართ №20-ის სათაური ჩამოყალიბდეს შემდეგი რედაქციით:

„ავტომობილის შიდა ტრანზიტისა და ტრანზიტული ნომრის ნიმუში“.

2. დანართ №21-ის სათაური ჩამოყალიბდეს შემდეგი რედაქციით:

„მოტოციკლის შიდა ტრანზიტისა და ტრანზიტული ნომრის ნიმუში“.

3. დანართ №27-ის მე-11 პუნქტი ჩამოყალიბდეს შემდეგი რედაქციით:

„11. შიდა ტრანზიტი და ტრანზიტული ნომერი:

ა) შიდა ტრანზიტისა და ტრანზიტული ნომრის ფირფიტა მზადდება ალუმინის შენადნობისაგან, რომელიც უნდა შეესაბამებოდეს ქვემოთ მოყვანილ ცხრილში მითითებულ მაჩვენებლებს:

სანომრე ნიშნის ფირფიტის შენადნობის მახასიათებელი	
შენადნობი:	ალუმინის შემცველობა არანაკლებ 60%-ისა
სანომრე ნიშნის ფირფიტის მექანიკური მახასიათებელი	
სისქე	0,5 მმ – 1.0 მმ;

ბ) შიდა ტრანზიტისა და ტრანზიტული ნომრის ფირფიტის წინა მხარეს დატანილი შუქამრეკლი ფირის ან თეთრი ფერის საღებავის (რომელიც უნდა იყოს შუქამრეკლი) ფოტომეტრული და ფერომეტრული მახასიათებლები, 5^0-იანი შესვლის კუთხის გათვალისწინებით, უნდა აკმაყოფილებდეს ქვემოთ მოყვანილ ცხრილში მითითებულ მაჩვენებლებს:

ფოტომეტრული და ფერომეტრული მახასიათებლები

5^0-იანი შესვლის კუთხის გათვალისწინებით			
სადამკვირვებლო კუთხე	$0,2^0$	$0,33^0$	$2,0^0$
სინათლის დაბრუნების კოეფიციენტი (კანდელი/ლუქსი/$მ^2$) უნდა იყოს	არანაკლებ 16,77	არანაკლებ 13,67	არანაკლებ 2,63;

გ) შიდა ტრანზიტისა და ტრანზიტული ნომრის ფირფიტების გვერდები უნდა დაიპრესოს ნახაზზე ნაჩვენები ფორმით:

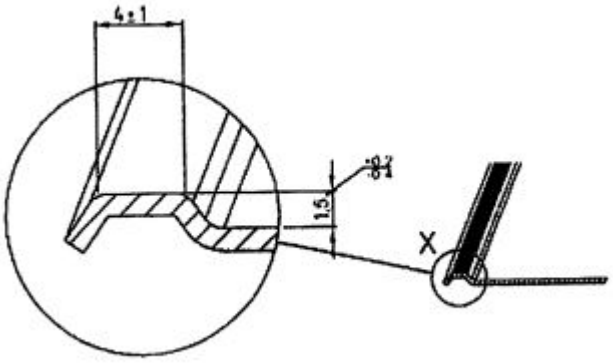

დ) შიდა ტრანზიტსა და ტრანზიტულ ნომერზე:

დ.ა) საქართველოს დროშა, საქართველოს საერთაშორისო კოდი – „GE“ და წარწერა – „TRANSIT“:

დ.ა.ა) შუქამრეკლ ფირზე დაიტანება შრეებს შორის ბეჭდვის მეთოდით;

დ.ა.ბ) თეთრი ფერის საღებავით შესრულებულ ფონზე დაიტანება შესაბამისი ფერის (შავი, წითელი, თეთრი) საღებავებით;

დ.ბ) ე. წ. „2D ბარკოდი“ დაიტანება ლაზერის საშუალებით.

ცხრილი №1

მექანიკური მახასიათებლები	
სიმტკიცე ჭიმვაზე	> 80 Mpa
დენადობის პირობითი ზღვარი	> 70 Mpa
წელვადობა	> 9%
სისქე	0,98 мм

	(დასაშვები გადახრა: +/- 0,03 მმ).“.

მუხლი 2
დაევალოს საჯარო სამართლის იურიდიულ პირს – საქართველოს შინაგან საქმეთა სამინისტროს მომსახურების სააგენტოს ტრანზიტული ნომრის ახალი ნიმუშის დამზადებისათვის/გაცემისათვის საჭირო ორგანიზაციული ღონისძიებების 2024 წლის 1 აპრილამდე განხორციელება.

მუხლი 3
2024 წლის 1 აპრილამდე გაცემულ და იურიდიული ძალის მქონე ძველი ნიმუშის ტრანზიტულ ნომერს იურიდიული ძალა შეუნარჩუნდეს საქართველოს კანონმდებლობით განსაზღვრული მისი მოქმედების ვადით.

მუხლი 4
დადგენილება ამოქმედდეს გამოქვეყნებისთანავე.

საქართველოს პრემიერ-მინისტრი **ირაკლი კობახიძე**